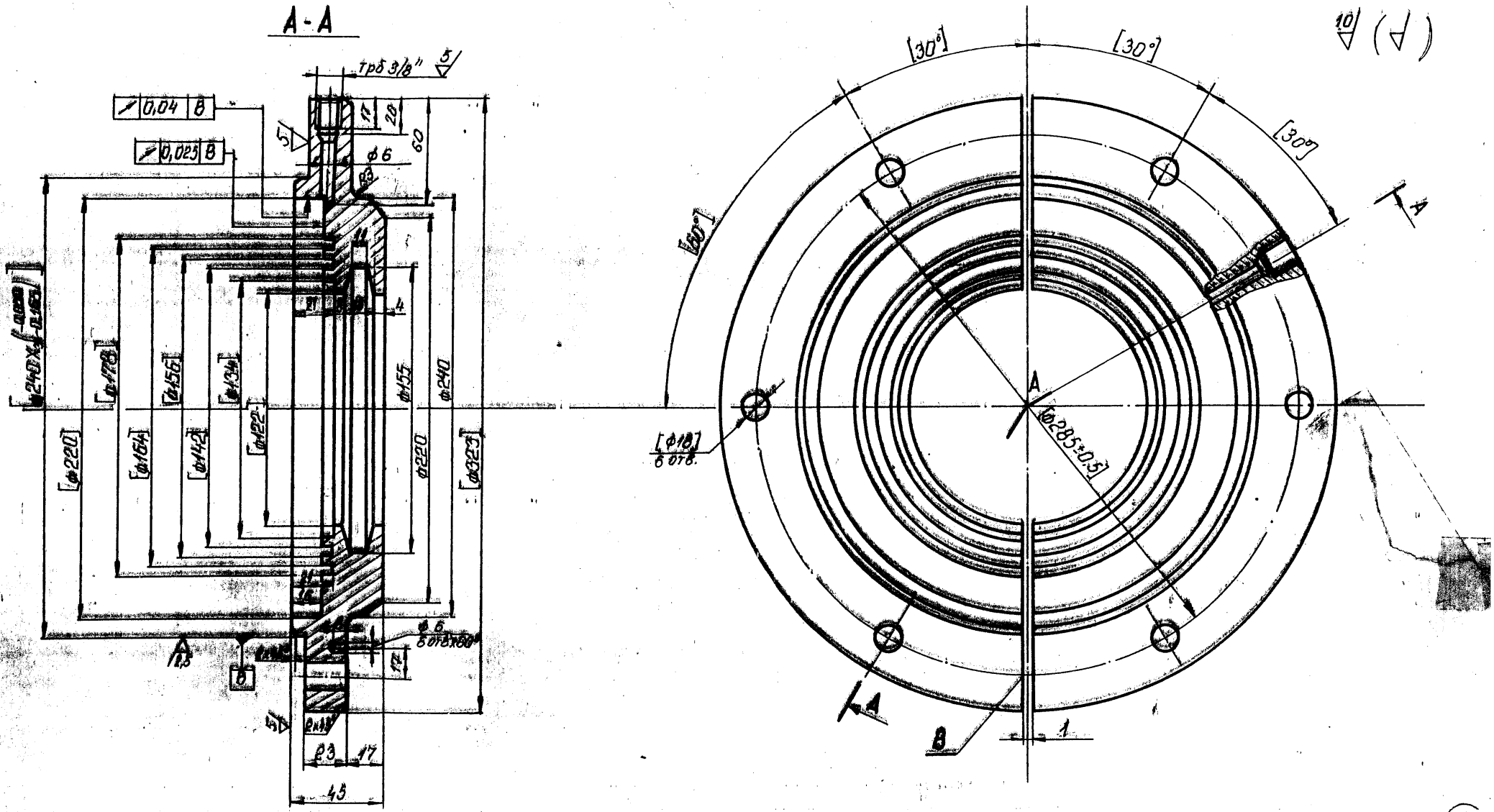

1. Допустими отклонения от размерите на отливката по БДС 2298-72 клас III
2. Размерите и знаците за грапавост, поставени в средни скоби да се осигурят след разрязване на детайла на две секции по повърхнината В.
3. Свободните размери по 14 клас на точност по БДС 14999-80
4. Острите ръбове да се притъпят с 0,5 x 45°

(81)

изм.	бр.	№ на док.	подпис	дата	цех котелен шлакоотделител - шнеков	Ш0.06.09.00.02
Разраб.		Христова			Капачка с лабиринти	стадия / маса 13,2 / маш. 1:2
Провер.		Йолдов		10.82		лист / бр. листа
Т. контр.						
Н-к отд.						
Чертал		Динитрова			Ст 35 Л II-БДС	ТЕЦ „М. изток 3"
Утвърд.						