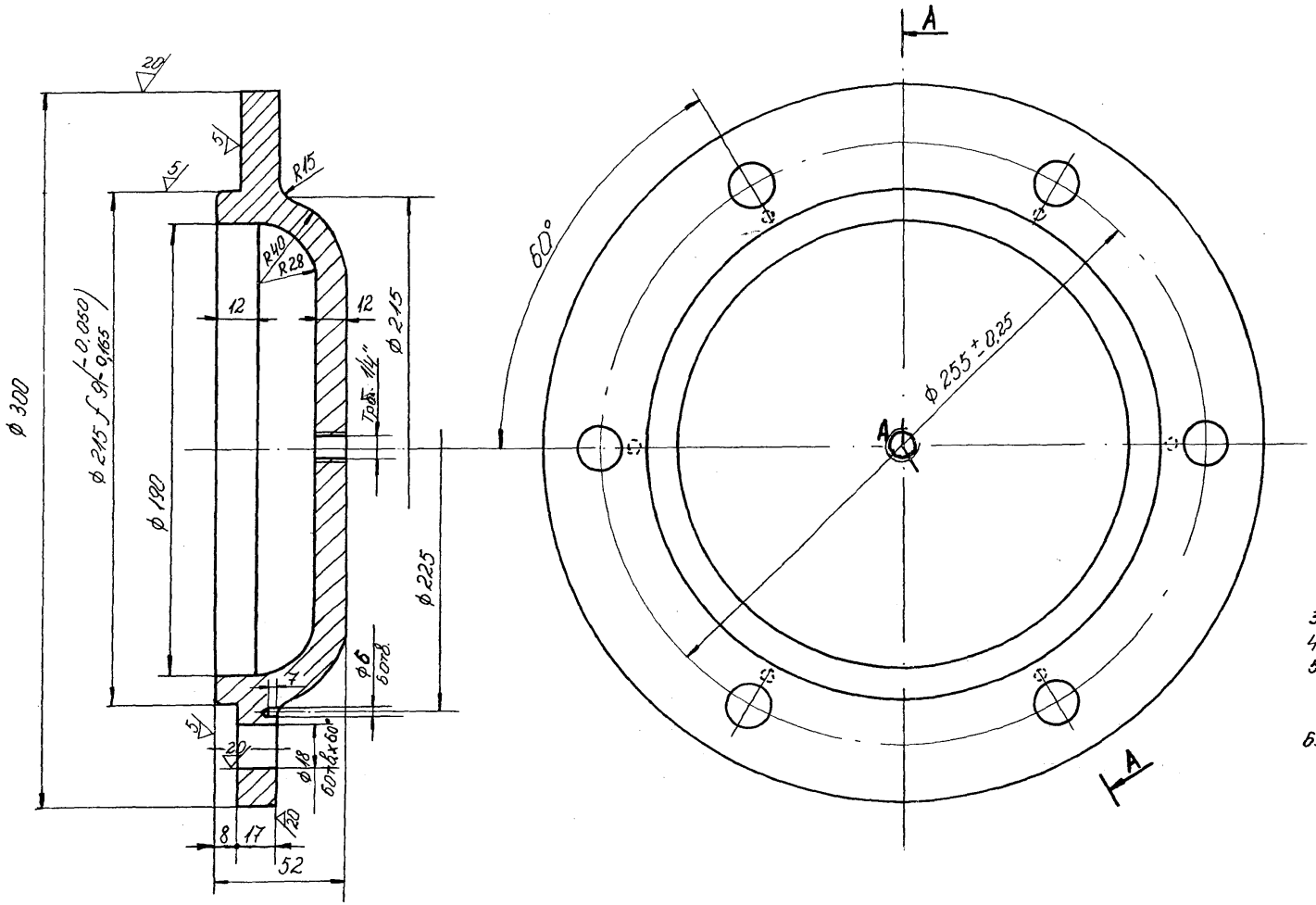

1. Допустими отклонения на размерите и прибавки за мех. обработка по III клас на точност по БДС 2298-72.
2. Отливката трябва да бъде почистена от формовъчна смес и др. неметални примеси. Елементите на леяковата система и изпъналостите на необработените повърхнини се отделят или зачистват в границите на допустимото отклонение по БДС 2298-78.
3. Леярски наклони по БДС 3175-75.
4. Термообработка - стареене.
5. Непосочените гранични отклонения на линейните размери - клас „среден" по БДС 14990-80.
6. Неозначените остри ръбове да се сносят с 0,5×45°.

					цех котелен шлакоотделител шнеков	ШО.06.07.00.02		
Изм.	Бр.	N на док.	Подп.	Дата	Капачка-глуха	Стадий	Маса	Маш.
Разраб.		Христова		85.03			2,08	1:2
Провер.		Йолдов		85.03		Лист	Вс. листа	
Т. контр.								
Чертал		Христова			С420 БДС 1799-74	ТЕЦ „М. изток-3"		
Утвърд.								
Н. конст.								